INTEGRA

"Electrical Kits for Elevators"

MONADRIVE®

MCK300 E

PMS GEARLESS TRACTION MACHINE

Tüm ürünler için;
For all products;

Gerilim *Voltage*	380V	Askı Tipi *Roping*	1:1 / 2:1
Yük *Load*	(1250~1600)kg	Asansör Hızı *Elv. Speed*	(1.0~2.5)m/s
Kasnak Çapı *Sheave Diam.*	Φ400mm/Φ450mm	Çalışma S. / Saatlik Baş. Say. *Duty / Starts Per Hour*	S5-40% / 240st/h
Dış Yüzey Koruma Seviyesi *Shell Protection Grade*	IP41	Denetim Sınıfı *Ins. Grade*	F
Statik Yük *Max. Axle Load*	6000kg	Ağırlık *Weight*	450kg

Fren Tipi | Brake Type	**EMK12K**	Gerilim | *Voltage* / Akım | *Current*	DC207V / 2x0.71A (Türkiye Stok)

BOYUTLAR | *DIMENSIONS*

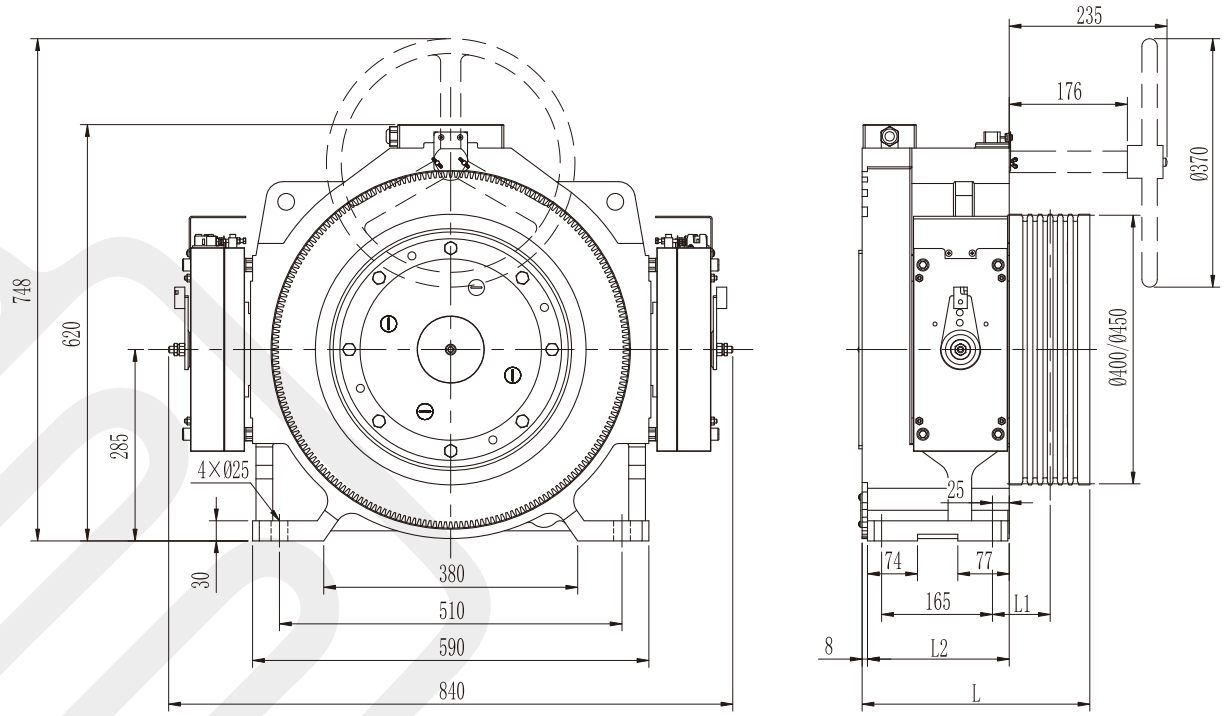

İNTEGRA ASANSÖR SAN. VE TİC. LTD. ŞTİ.

Şerifali Mh. Beyit Sk. No:60 - 34775 Ümraniye / İSTANBUL

+90 216 415 00 27 info@liftintegra.com www.liftintegra.com

INTEGRA

"Electrical Kits for Elevators"

ÖZELLİK TABLOSU | *SPEC. SHEET*

Tip | Type MCK300														
Özellikler *Spec.*	Yük *Load*	Asn. Hızı *Elv. Speed*	Kasnak Çapı *Sheave Diam.*	Kasnak Oluğu *Sheave Groove*	Akım *Current*	Güç *Power*	Hız *Speed*	Frekans *Freq.*	Tork *Torque*	Kutup *Poles*	L *L*	L1 *L1*	L2 *L2*	β Açısı *β Angle* *3
	kg	m/s	mm		A	kW	r/min	Hz	N·m		mm	mm	mm	°
Askı Tipi | Roping 1:1														
630-1.0A	630	1.0	400	6×Φ10×15	13	4.0	48	12.8	800	32	345	86	211	95
630-1.6A	630	1.6		6×Φ10×15	17	6.4	76	20.3	800	32				
800-1.0A	800	1.0	400	7×Φ10×15	17	5.2	48	12.8	1040	32	345	86	211	
800-1.6A	800	1.6		7×Φ10×15	25	9.1	84	22.4	1040	32				
630-1.0B	630	1.0	450	6×Φ10×15	14	4.0	42	11.2	900	32	345	86	211	
630-1.6B	630	1.6		6×Φ10×15	19	7.0	74	19.7	900	32				
800-1.0B	800	1.0	450	7×Φ10×15	16	5.1	42	11.2	1170	32	345	86	211	
800-2.0B	800	2.0		7×Φ10×15	24	10.4	85	22.7	1170	32				
Askı Tipi | Roping 2:1														
1250-1.0	1250	1.0	400	6×Φ10×15	20	8.0	95	25.3	800	32	345	86	211	95
1250-1.6	1250	1.6		6×Φ10×15	30	12.8	153	40.8	800	32				
1250-2.0	1250	2.0		6×Φ10×15	38	16.0	191	50.9	800	32				
1350-1.0A	1350	1.0	400	7×Φ10×15	21	8.6	95	25.3	860	32	345	86	211	
1350-1.6A	1350	1.6		7×Φ10×15	35	13.8	153	40.8	860	32				
1350-2.0A	1350	2.0		7×Φ10×15	40	17.2	191	50.9	860	32				
1600-1.0A	1600	1.0	400	7×Φ10×15	24	10.3	95	25.3	1040	32	345	86	211	
1600-1.6A	1600	1.6		8×Φ10×15	40	16.7	153	40.8	1040	32	360	93.5	211	
1600-2.0A	1600	2.0		8×Φ10×15	45	20.8	191	50.9	1040	32				
1600-2.5A	1600	2.5		8×Φ10×15	55	26.0	239	63.7	1040	32				
1350-1.0B	1350	1.0	450	7×Φ10×15	22	8.6	85	22.7	970	32	345	86	211	
1350-1.6B	1350	1.6		7×Φ10×15	35	13.8	136	36.3	970	32				
1350-2.0B	1350	2.0		7×Φ10×15	38	17.3	170	45.3	970	32				
1350-2.5B	1350	2.5		7×Φ10×15	49	21.5	212	56.5	970	32				
1600-1.0B	1600	1.0	450	7×Φ10×15	24	10.4	85	22.7	1170	32	372	91	233	
1600-1.6B	1600	1.6		8×Φ10×15	40	16.7	136	36.3	1170	32				
1600-2.0B	1600	2.0		8×Φ10×15	45	20.8	170	45.3	1170	32				
1600-2.5B	1600	2.5		8×Φ10×15	55	26.0	212	56.5	1170	32				

● Notlar | *Notes*:

1) Makine, makine dairesiz kullanım için de uygundur. | *The machine can also be used for machine roomless.*

2) Arka el çarkı bu model için uygundur. | *Rear handwheel is applicable for this model.*

3) Alt kesim açısı tavsiye edilen değerdir. | *The undercut angle is recommended value.*

1) Alt kesim açısı, pratik gereksinimlere göre özelleştirilebilir. | *Undercut angle can be customized according to practical requirements.*

2) Makine odasında asansör hızı > 1.0 m/s olduğunda, alt kesim açısı uygun şekilde artırılabilir. | *Elv. speed > 1.0 m/s in machine room, can increase undercut angle appropritely.*

İNTEGRA ASANSÖR SAN. VE TİC. LTD. ŞTİ.

Şerifali Mh. Beyit Sk. No:60 - 34775 Ümraniye / İSTANBUL

+90 216 415 00 27 info@liftintegra.com www.liftintegra.com