INTEGRA

"Electrical Kits for Elevators"

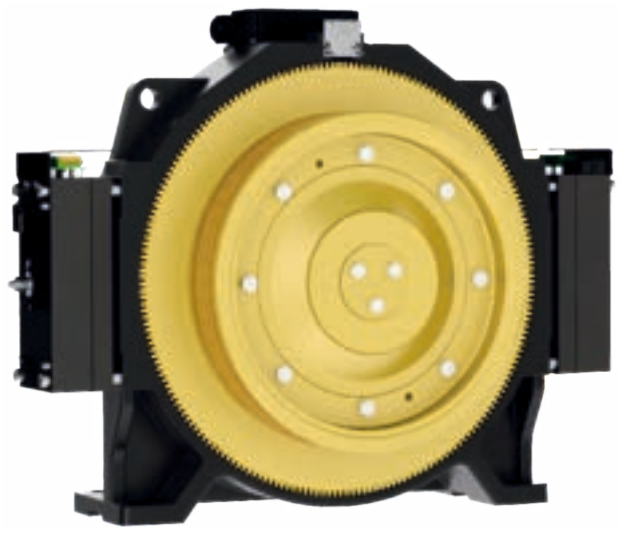

MONADRIVE®

MCK200 E

PMS GEARLESS TRACTION MACHINE

Tüm ürünler için;
For all products;

Gerilim *Voltage*	380V	Askı Tipi *Roping*	1:1 / 2:1
Yük *Load*	(630~1250)kg	Asansör Hızı *Elv. Speed*	(1.0~2.5)m/s
Kasnak Çapı *Sheave Diam.*	Φ400mm/Φ450mm	Çalışma S. / Saatlik Baş. Say. *Duty / Starts Per Hour*	S5-40% / 240st/h
Dış Yüzey Koruma Seviyesi *Shell Protection Grade*	IP41	Denetim Sınıfı *Ins. Grade*	F
Statik Yük *Max. Axle Load*	3500kg	Ağırlık *Weight*	290kg

Fren Tipi | Brake Type	**EMK9K**	Gerilim | *Voltage* / Akım | *Current*	DC207V / 2x0.71A (Türkiye Stok)

BOYUTLAR | *DIMENSIONS*

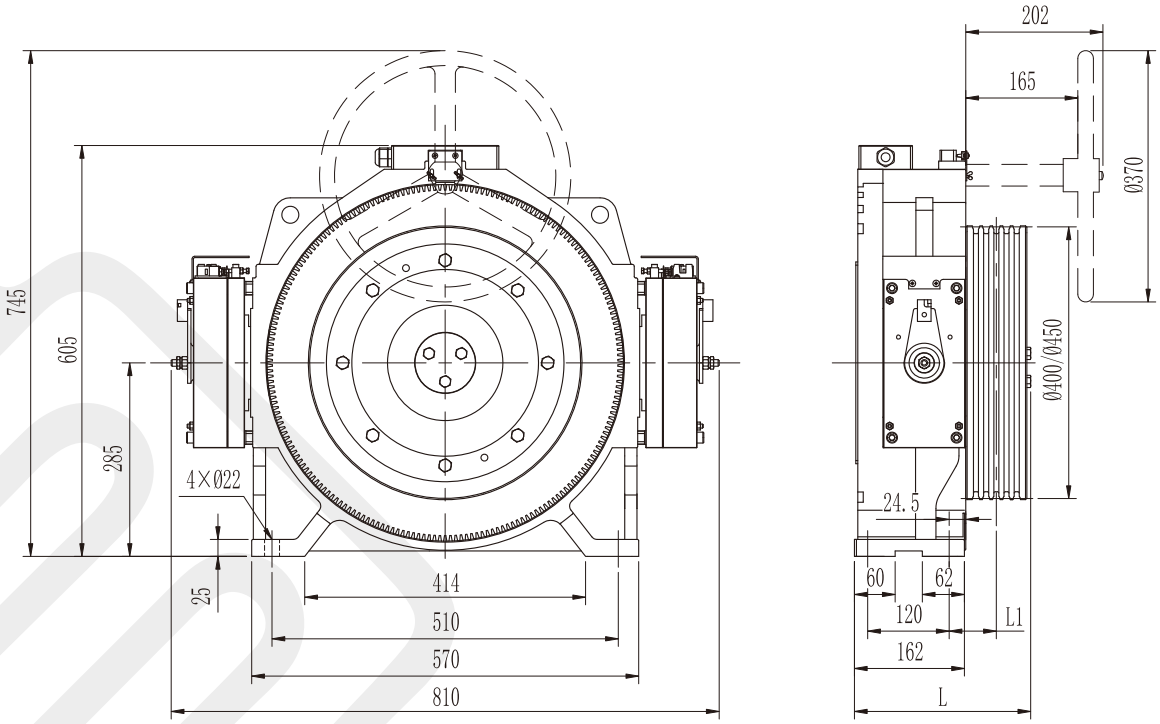

İNTEGRA ASANSÖR SAN. VE TİC. LTD. ŞTİ.

Şerifali Mh. Beyit Sk. No:60 - 34775 Ümraniye / İSTANBUL

+90 216 415 00 27 info@liftintegra.com www.liftintegra.com

INTEGRA

"Electrical Kits for Elevators"

ÖZELLİK TABLOSU | *SPEC. SHEET*

Tip | Type MCK200													
Özellikler *Spec.*	Yük *Load*	Asn. Hızı *Elv. Speed*	Kasnak Çapı *Sheave Diam.*	Kasnak Oluğu *Sheave Groove*	Akım *Current*	Güç *Power*	Hız *Speed*	Frekans *Freq.*	Tork *Torque*	Kutup *Poles*	L *L*	L1 *L1*	β Açısı *β Angle* *3
	kg	m/s	mm		A	kW	r/min	Hz	N·m		mm	mm	°
Askı Tipi | Roping 1:1													
550-1.0	550	1.0	400	6×Φ10×15	11	3.5	48	12.8	700	32	272	75.5	95
550-1.6	550	1.6		6×Φ10×15	15	5.6	76	20.3	700	32			
630-1.0	630	1.0	400	6×Φ10×15	13	4.0	48	12.8	800	32	272	75.5	
630-1.6	630	1.6		6×Φ10×15	17	6.4	76	20.3	800	32			
Askı Tipi | Roping 2:1													
630-1.0	630	1.0	400	4×Φ10×15	10	4.2	95	25.3	420	32	260	69.5	95
630-1.6	630	1.6		4×Φ10×15	16	6.7	153	40.8	420	32			
630-2.0	630	2.0		4×Φ10×15	18	8.4	191	50.9	420	32			
800-1.0	800	1.0	400	5×Φ10×15	12	5.2	95	25.3	520	32	260	69.5	
800-1.6	800	1.6		5×Φ10×15	20	8.3	153	40.8	520	32			
800-2.0	800	2.0		5×Φ10×15	23	10.4	191	50.9	520	32			
800-2.5	800	2.5		6×Φ10×15	28	13.0	239	63.7	520	32	272	75.5	
1000-1.0A	1000	1.0	400	5×Φ10×15	15	6.5	95	25.3	650	32	260	69.5	
1000-1.6A	1000	1.6		5×Φ10×15	26	10.4	153	40.8	650	32			
1000-2.0A	1000	2.0		5×Φ10×15	28	13.0	191	50.9	650	32			
1000-2.5A	1000	2.5		6×Φ10×15	34	16.3	239	63.7	650	32	272	75.5	
1150-1.0A	1150	1.0	400	5×Φ10×15	17	7.5	95	25.3	750	32	260	69.5	
1150-1.6A	1150	1.6		6×Φ10×15	29	12.0	153	40.8	750	32	272	75.5	
1150-2.0A	1150	2.0		6×Φ10×15	33	15.0	191	50.9	750	32			
1250-1.0	1250	1.0	400	6×Φ10×15	20	8.0	95	25.3	800	32	272	75.5	
1250-1.6	1250	1.6		6×Φ10×15	30	12.8	153	40.8	800	32			
1250-2.0	1250	2.0		6×Φ10×15	38	16.0	191	50.9	800	32			
1000-1.0B	1000	1.0	**450**	5×Φ10×15	15	6.5	85	22.7	730	32	260	69.5	
1000-1.6B	1000	1.6		5×Φ10×15	25	10.4	136	36.3	730	32			
1000-2.0B	1000	2.0		5×Φ10×15	28	13.0	170	45.3	730	32			
1000-2.5B	1000	2.5		6×Φ10×15	36	16.2	212	56.5	730	32	272	75.5	
1150-1.0B	1150	1.0	**450**	5×Φ10×15	18	7.1	85	22.7	800	32	260	69.5	
1150-1.6B	1150	1.6		6×Φ10×15	30	11.4	136	36.3	800	32	272	75.5	

• Notlar | *Notes*:

1) Makine, makine dairesiz kullanım için de uygundur. | *The machine can also be used for machine roomless.*

2) Arka el çarkı bu model için uygundur. | *Rear handwheel is applicable for this model.*

3) Alt kesim açısı tavsiye edilen değerdir. | *The undercut angle is recommended value.*

1) Alt kesim açısı, pratik gereksinimlere göre özelleştirilebilir. | *Undercut angle can be customized according to practical requirements.*

2) Makine odasında asansör hızı > 1.0 m/s olduğunda, alt kesim açısı uygun şekilde artırılabilir. | *Elv. speed > 1.0 m/s in machine room, can increase undercut angle appropritely.*

İNTEGRA ASANSÖR SAN. VE TİC. LTD. ŞTİ.

Şerifali Mh. Beyit Sk. No:60 - 34775 Ümraniye / İSTANBUL

+90 216 415 00 27 info@liftintegra.com www.liftintegra.com